Elektrozubehör
Cable management from E to Z

SCHEDA ARTICOLO

Articolo: 14-1372 - Codice EZ: 131618 24/07/2024

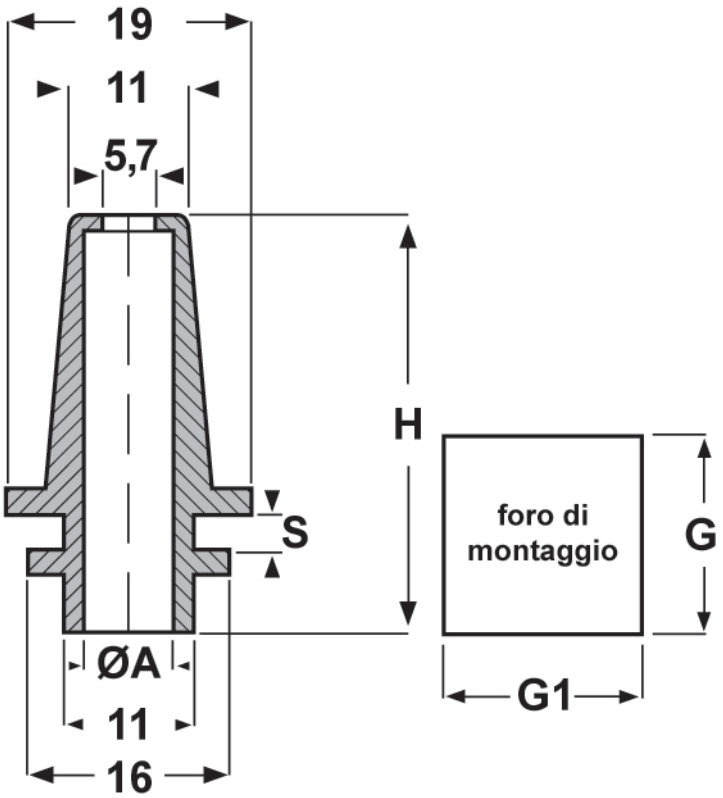

ARTICOLO	materiale	ØA mm	ØB mm	G mm	G1 mm	H mm	S mm
14-1372	PVC serie “PLIO”	9	-	12	12	55	2,5

Materiale: gomma, neoprene, PVC serie "PLIO", TPE senza alogeni.	Colore: nero.
Temperatura d'uso: -30°C / +90°C (gomma), -30°C / +90°C (neoprene), -30°C / +70°C (PVC serie "PLIO"), -50°C / +125°C (TPE senza alogeni)	Infiammabilità: antifiamma UL94-HB per il PVC serie "PLIO" e il TPE.

Tutte le informazioni e i dati riportati sono indicativi e possono essere soggetti a variazioni senza preavviso

ELEKTROZUBEHÖR SPA

Sede:
Via F.lli Bronzetti, 24
20129 Milano (Italy)

Tel.: +39 02 701471
C.F. e P. IVA: 00729140152
Capitale Sociale: € 260.000

Centro logistico:
Via Cadorna, 66/A
20055 Vimodrone MI

Registro imprese: n° 92394 Tribunale di Milano
R.E.A.: 460657 - INTRASTAT: IT 00729140152
Posizione Import: MI 007993